9. Anexos para la prueba de Schutzhund -/ Prueba de múltiples habilidades para perros de trabajo nivel

Esquemas

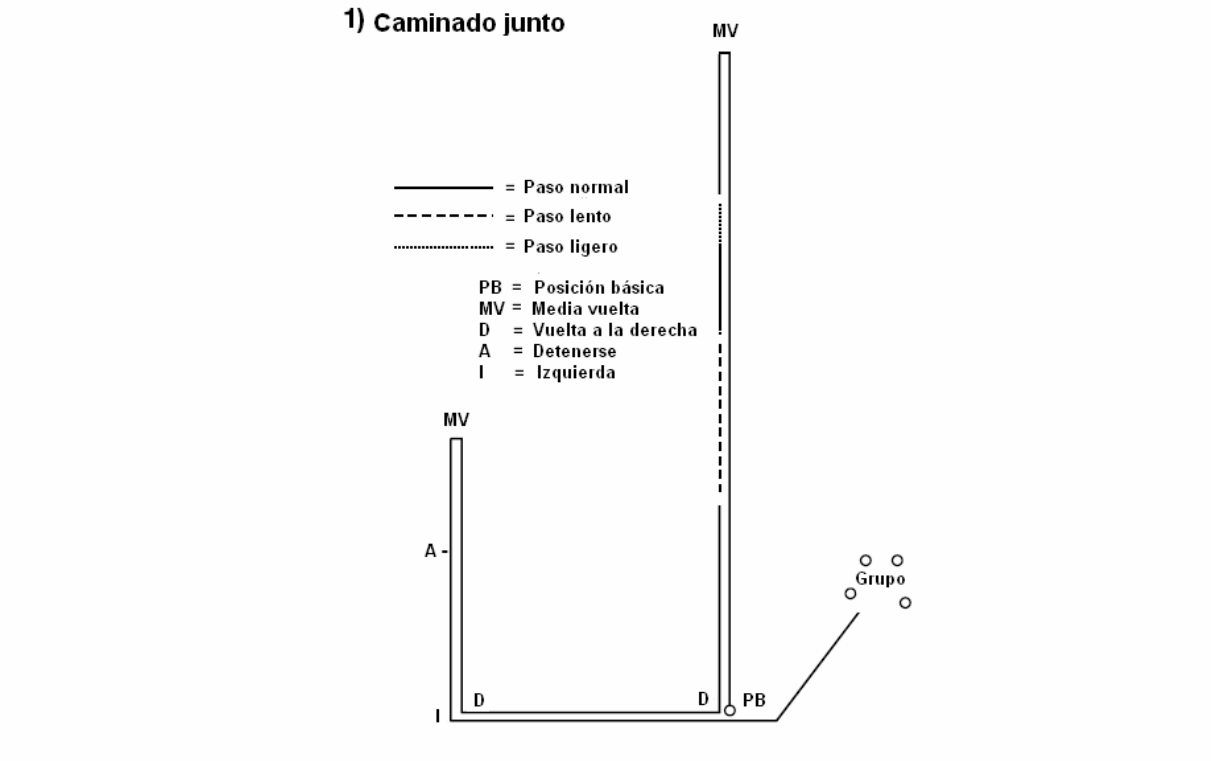

2) Escondites

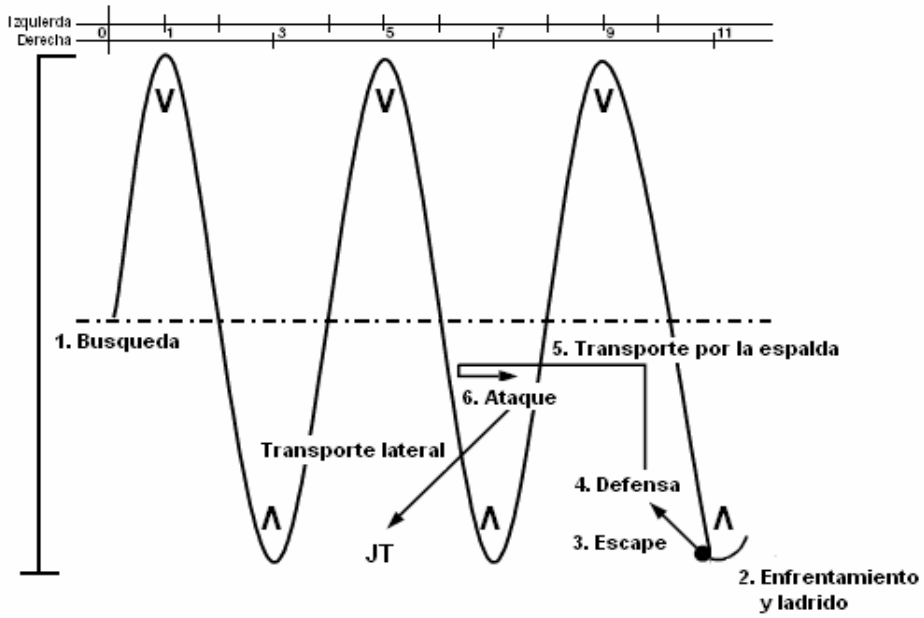

3) Pared inclinada

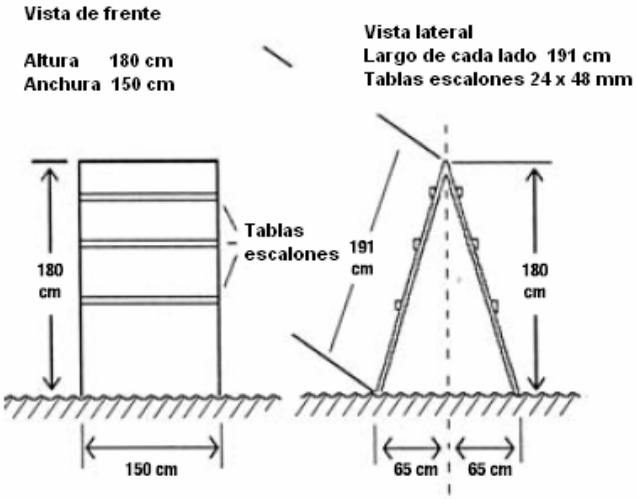
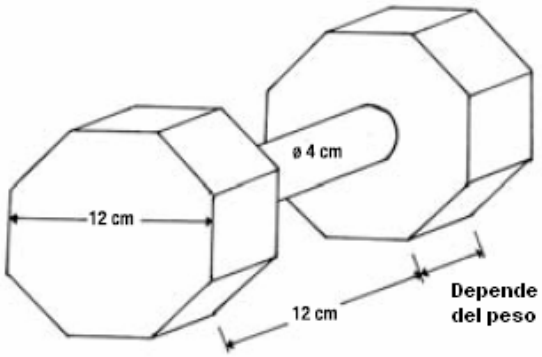
4) Mancuernas de madera